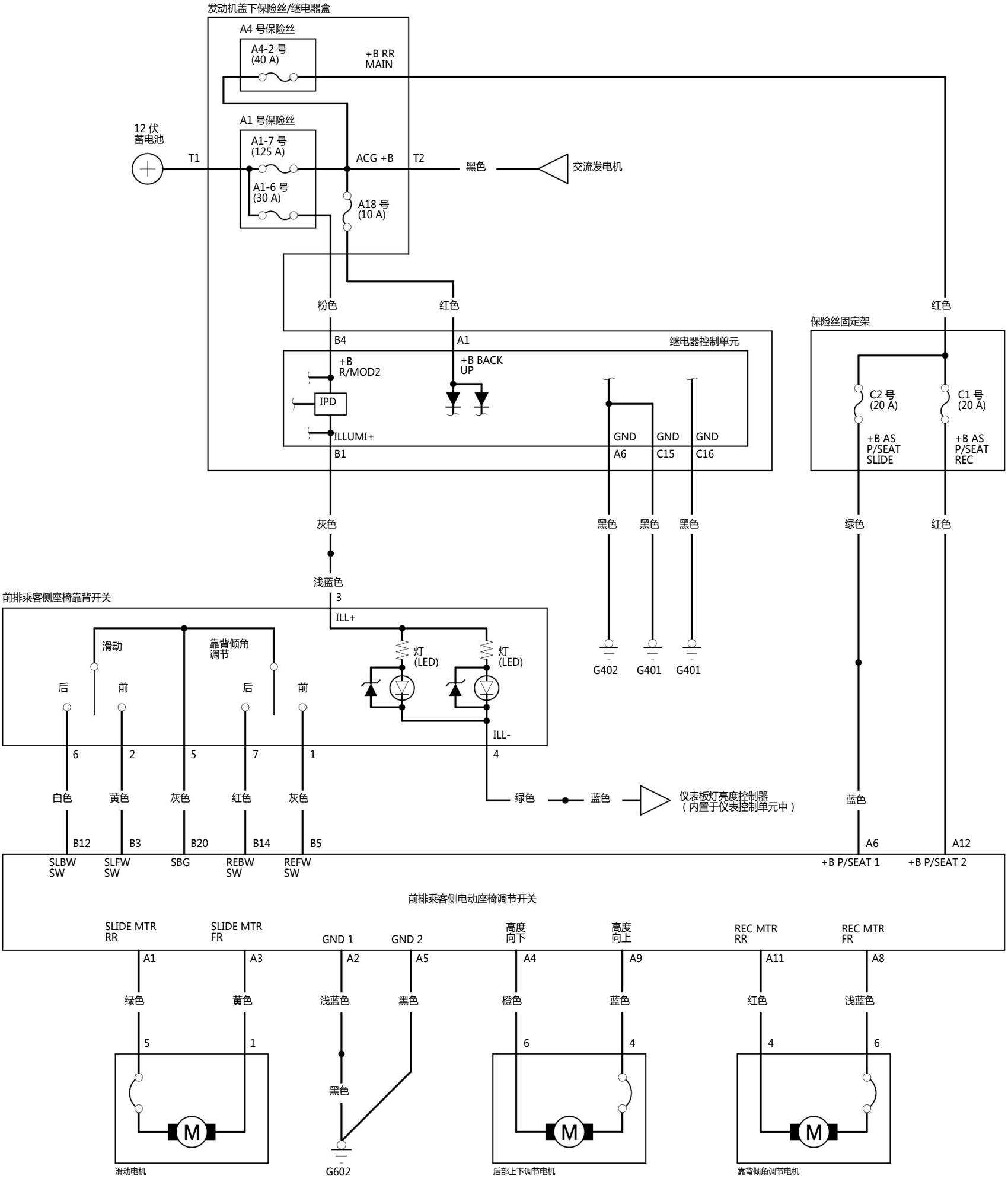
发动机盖下保险丝/继电器盒
A4 号保险丝
A4-2 号
(40 A)
+B RR
MAIN
A1 号保险丝
A1-7 号
(125 A)
A1-6 号
(30 A)
12 伏
蓄电池
T1
ACG +B
T2
黑色
交流发电机
A18 号
(10 A)
粉色
红色
红色
保险丝固定架
B4
A1
继电器控制单元
+B
R/MOD2
+B BACK
UP
IPD
ILLUMI+
B1
GND
GND
GND
A6
C15
C16
C2 号
(20 A)
C1 号
(20 A)
+B AS
P/SEAT
SLIDE
+B AS
P/SEAT
REC
灰色
黑色
黑色
黑色
绿色
红色
浅蓝色
3
前排乘客侧座椅靠背开关
ILL+
滑动
靠背倾角
调节
后
前
后
前
灯
(LED)
灯
(LED)
ILL-
G402
G401
G401
6
2
5
7
1
4
白色
黄色
灰色
红色
灰色
绿色
蓝色
仪表板灯亮度控制器
（内置于仪表控制单元中）
蓝色
B12
B3
B20
B14
B5
A6
A12
SLBW
SW
SLFW
SW
SBG
REBW
SW
REFW
SW
+B P/SEAT 1
+B P/SEAT 2
前排乘客侧电动座椅调节开关
SLIDE MTR
RR
SLIDE MTR
FR
GND 1
GND 2
高度
向下
高度
向上
REC MTR
RR
REC MTR
FR
A1
A3
A2
A5
A4
A9
A11
A8
绿色
黄色
浅蓝色
黑色
橙色
蓝色
红色
浅蓝色
5
1
6
4
4
6
黑色
M
M
M
滑动电机
G602
后部上下调节电机
靠背倾角调节电机